PITT Qube

EBC-26C-AAA-4

□単価記入なき部品の販売は行っておりません。

□単価は予告なく変更することがあります。

□表示価格に消費税は含まれておりません。

□送料は別途料金がかかります。

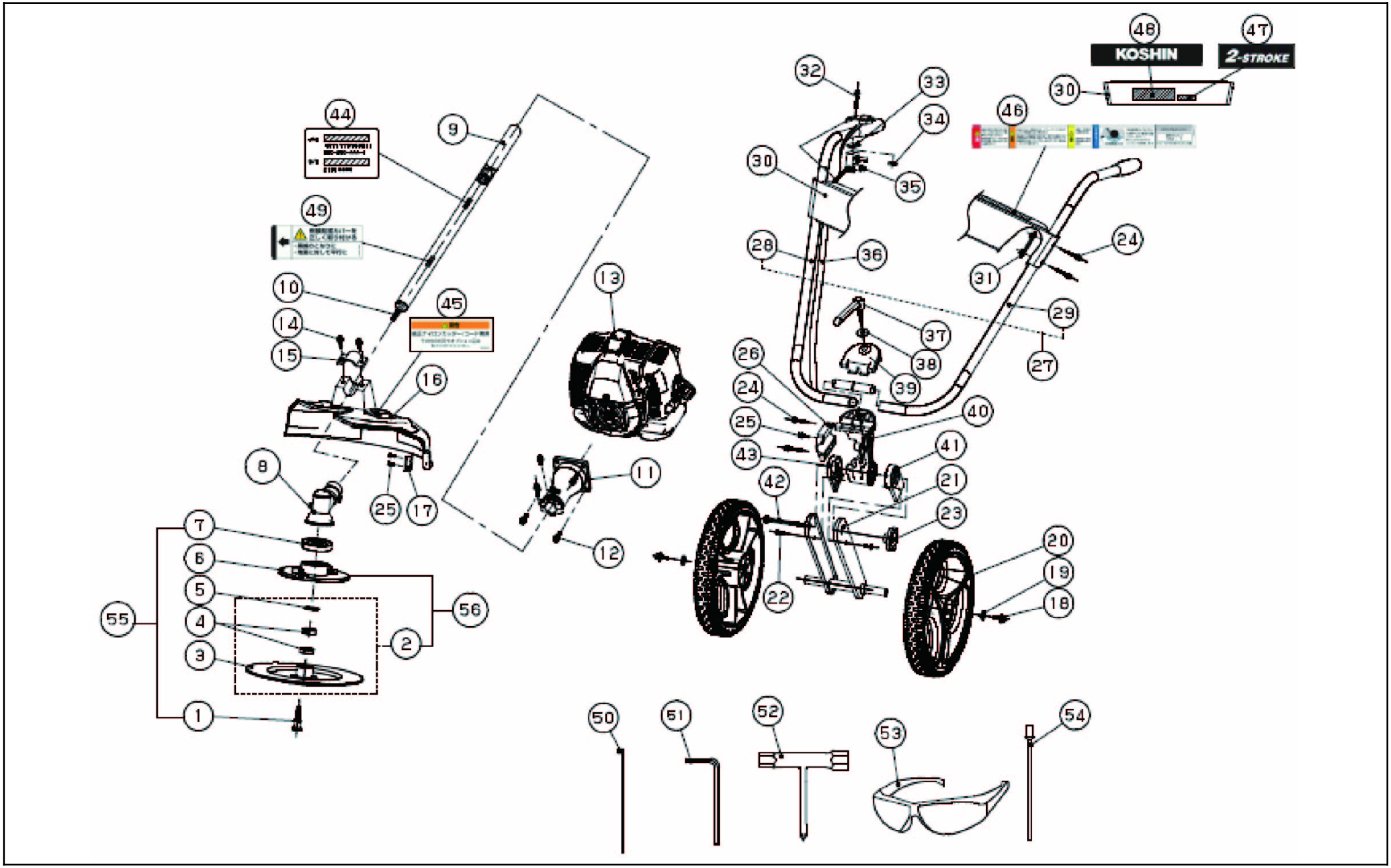

Copyright(c) KOSHIN Ltd. All Rights Reserved.

□単価記入なき部品の販売は行っておりません。
□単価は予告なく変更することがあります。
□表示価格に消費税は含まれておりません。
□送料は別途料金がかかります。

No.	品番	品名	規格・材質	構成数	定価	備考
1	056114702	SBC-3625C2 ﾅｲﾛﾝｶｯﾀｰ取付用ﾎﾞﾙﾄ		1	600	(N)
2	076801201	EBC-35Cﾅｲﾛﾝｶｯﾀｰ円盤ｸﾐ		1	3,600	
3	076009701	EBC-35C ﾅｲﾛﾝｶｯﾀｰ円盤	PA	1	0	No,2クミで供給
4	076009901	EBC-35Cﾅｲﾛﾝｶｯﾀｰ軸受	GCR+NBR	2	400	(N)
5	076010001	EBC-35Cﾅｲﾛﾝｶｯﾀｰ止め輪	65MN	1	200	(N)
6	076010402	EBC-26C ﾅｲﾛﾝｶｯﾀｰ本体	PA	1	2,700	
7	076013001	EBC-26C大型刃受金具		1	1,100	(N)
8	076800101	EBC-26C ｷﾞﾔﾎﾞｯｸｽｸﾐ		1	4,400	
9	076800803	EBC-26Cドライブパイプクミ		1	3,700	
10	076003001	EBC-26C ﾄﾞﾗｲﾌﾞｼｬﾌﾄ		1	900	
11	076800201	EBC-26C シャフト継手クミ		1	6,600	
12	076006101	EBC-26C六角ﾎﾞﾙﾄ	M6X20	4	200	(N)
13	100154603	KC26-A1-Bエンジン		1	0	
14	076006201	EBC-26C六角穴付ﾎﾞﾙﾄ	M5X20	2	200	(N)
15	076001902	EBC-26C防護ｶﾊﾞｰ取付金具		1	200	(N)
16	076000902	EBC-26C飛散防護カバー	PP	1	1,400	
17	076012101	EBC-35C 飛散防護ｶﾊﾞｰ内ｶｯﾀｰ		1	400	(N)
18	076002201	EBC-26Cタイヤ用ﾎﾞﾙﾄ	M6X12	2	200	(N)
19	076002301	EBC-26Cタイヤワッシャー		2	200	(N)
20	076017801	EBC-Cタイヤ		2	2,500	
21	076800301	EBC-26C タイヤアームクミ		1	7,700	
22	076006401	EBC-26C十字穴付鍋ﾎﾞﾙﾄ	M5X14	2	200	(N)

Copyright(c) KOSHIN Ltd. All Rights Reserved.

□単価記入なき部品の販売は行っておりません。
□単価は予告なく変更することがあります。
□表示価格に消費税は含まれておりません。
□送料は別途料金がかかります。

No.	品番	品名	規格・材質	構成数	定価	備考
23	076800401	EBC-26C タイヤ固定ノブクミ		1	400	
24	076006601	EBC-26C六角穴付ﾎﾞﾙﾄ	M5X30	8	200	(N)
25	076006701	EBC-26C六角穴付ﾎﾞﾙﾄ	M5X12	3	200	(N)
26	076000601	EBC-26Cﾄﾞﾗｲﾌﾞﾊﾟｲﾌﾟﾏｳﾝﾄｶﾊﾞｰ		1	400	(N)
27	076801901	EBC-C分割ハンドルクミ		1	3,000	No28,29のクミ
28	076801601	EBC-C分割ハンドル（右）クミ		1	0	No.27クミで供給
29	076801701	EBC-C分割ハンドル（左）クミ		1	0	No.27クミで供給
30	076013201	EBC-Cハンドル繋ぎ板		1	1,400	
31	076013301	EBC-Cハンドル固定用ステー		2	300	(N)
32	076006901	EBC-26C六角穴付ﾎﾞﾙﾄ	M5X40	1	200	(N)
33	076007101	EBC-26Cスイッチゴム		1	200	(N)
34	076007201	EBC-26Cスイッチ４角ナット		1	200	(N)
35	076800601	EBC-26CｽﾛｯﾄﾙﾚﾊﾞｰCOMP		1	400	
36	076800701	EBC-26CｽﾛｯﾄﾙﾜｲﾔｰCOMP スイッチ付		1	1,100	
37	076010501	EBC-35C ﾊﾝﾄﾞﾙ固定ﾚﾊﾞｰ		1	500	
38	076012301	EBC-26C ﾊﾝﾄﾞﾙ固定用ﾜｯｼｬｰ		1	200	(N)
39	076002002	EBC-26Cハンドル固定カバー		1	1,400	
40	076000502	EBC-26Cﾄﾞﾗｲﾌﾞﾊﾟｲﾌﾟﾏｳﾝﾄ本体		1	1,400	
41	076000701	EBC-26Cタイヤ角度調整本体Ｂ		1	400	(N)
42	076002701	角根丸頭六角ﾎﾞﾙﾄ	M8X90	1	400	(N)
43	076000801	EBC-26Cタイヤ角度調整本体Ａ		1	400	(N)
44	076001505	EBC-26C-AAA-4 ﾊﾞｰｺｰﾄﾞ&SER.NO.ﾗﾍﾞﾙ		2	0	

Copyright(c) KOSHIN Ltd. All Rights Reserved.

□単価記入なき部品の販売は行っておりません。
□単価は予告なく変更することがあります。
□表示価格に消費税は含まれておりません。
□送料は別途料金がかかります。

No.	品番	品名	規格・材質	構成数	定価	備考
45	076000302	EBC-26C純正品ラベル		1	200	(N)
46	076000402	EBC-26C警告ラベル		1	300	(N)
47	076017701	EBC-C 2ｽﾄﾛｰｸﾗﾍﾞﾙ		1	200	
48	076013601	EBC-C KOSHINﾛｺﾞﾗﾍﾞﾙ		1	300	(N)
49	076011501	EBCカバー取付注意ラベル		1	200	(N)
50	076008601	EBC-26C結束バンド		4	200	(N)
51	076008701	EBC-26C六角レンチ		1	200	(N)
52	076013101	EBC-26C ﾌﾟﾗｸﾞﾚﾝﾁ	17X19	1	300	
53	076005101	EBC-26C ゴーグル		1	800	
54	0208611	PA-429 EBC-26C ﾅｲﾛﾝｺｰﾄﾞφ3/20本入		1	1,700	(別売20本入)PA-429(4971770-201118)
55	0208613	PA-434 EBC-26C刃受金具・ﾎﾞﾙﾄｾｯﾄ		1	2,000	(NO.1+NO.7)PA-434(4971770-201132)
56	0208612	EBC-26C ﾅｲﾛﾝｶｯﾀｰｸﾐ/ﾅｲﾛﾝｺｰﾄﾞ10本PA-431		1	7,000	(NO.2+NO.6)PA-431(4971770-201125)
00	076000208	EBC-26C取説	A4 P32	1	0	変更に伴う更新 (N)

Copyright(c) KOSHIN Ltd. All Rights Reserved.